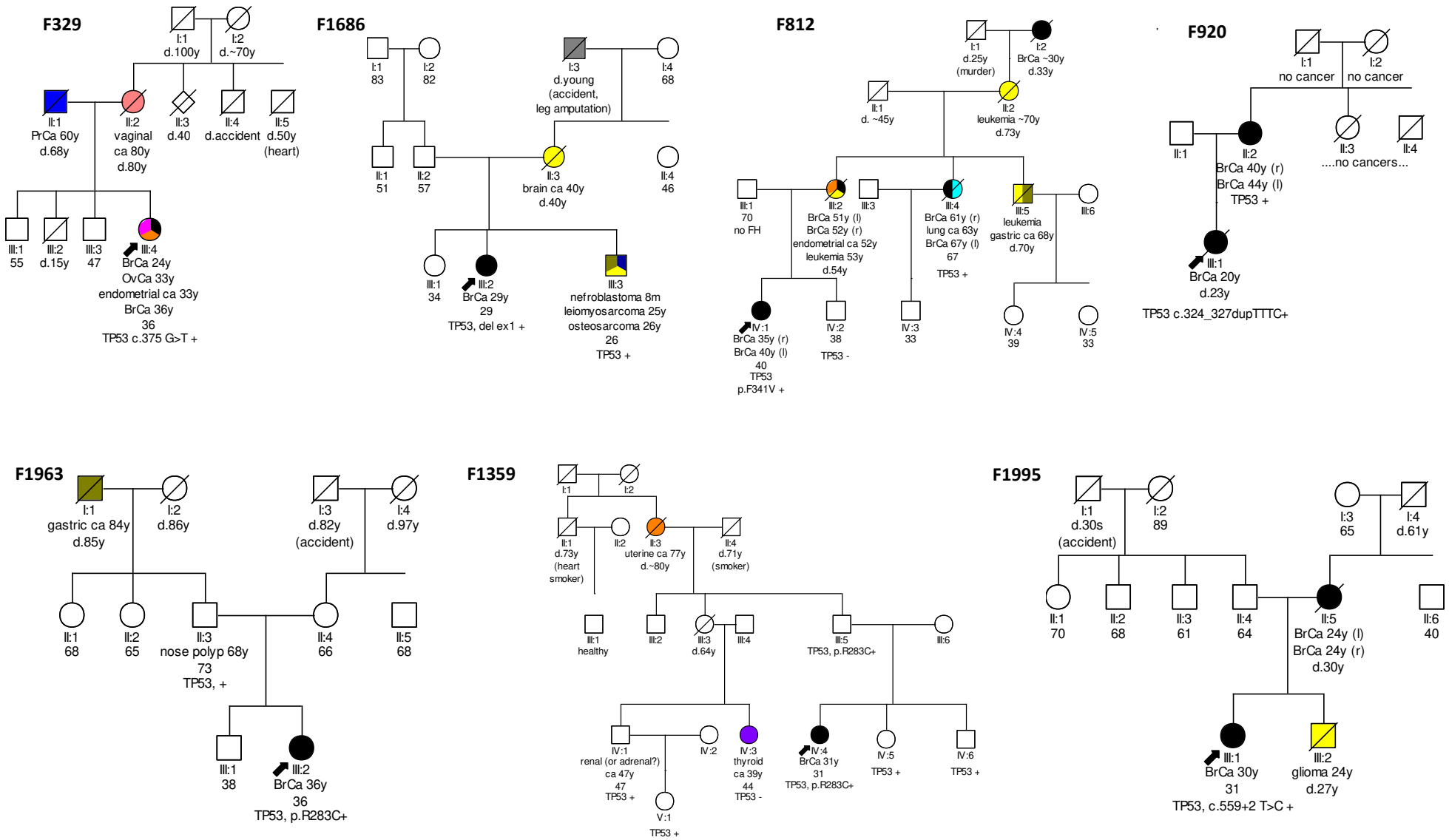
F329
I:1 d.100y
I:2 d.~70y
II:1 PrCa 60y d.68y
II:2 vaginal ca 80y d.80y
II:3 d.40
II:4 d.accident
II:5 d.50y (heart)
III:1 55
III:2 d.15y
III:3 47
III:4 BrCa 24y OvCa 33y endometrial ca 33y BrCa 36y 36 TP53 c.375 G>T +
F1686
I:1 83
I:2 82
I:3 d.young (accident, leg amputation)
I:4 68
II:1 51
II:2 57
II:3 brain ca 40y d.40y
II:4 46
III:1 34
III:2 BrCa 29y 29 TP53, del ex1 +
III:3 nefroblastoma 8m leiomyosarcoma 25y osteosarcoma 26y 26 TP53 +
F812
I:1 d.25y (murder)
I:2 BrCa ~30y d.33y
II:1 d. ~45y
II:2 leukemia ~70y d.73y
III:1 70 no FH
III:2 BrCa 51y (l) BrCa 52y (r) endometrial ca 52y leukemia 53y d.54y
III:3
III:4 BrCa 61y (r) lung ca 63y BrCa 67y (l) 67 TP53 +
III:5 leukemia gastric ca 68y d.70y
III:6
IV:1 BrCa 35y (r) BrCa 40y (l) 40 TP53 p.F341V +
IV:2 38 TP53 -
IV:3 33
IV:4 39
IV:5 33
F920
I:1 no cancer
I:2 no cancer
II:1
II:2 BrCa 40y (r) BrCa 44y (l) TP53 +
II:3 ....no cancers...
II:4
III:1 BrCa 20y d.23y TP53 c.324_327dupTTTC+
F1963
I:1 gastric ca 84y d.85y
I:2 d.86y
I:3 d.82y (accident)
I:4 d.97y
II:1 68
II:2 65
II:3 nose polyp 68y 73 TP53, +
II:4 66
II:5 68
III:1 38
III:2 BrCa 36y 36 TP53, p.R283C+
F1359
I:1
I:2
II:1 d.73y (heart smoker)
II:2
II:3 uterine ca 77y d.~80y
II:4 d.71y (smoker)
III:1 healthy
III:2
III:3 d.64y
III:4
III:5 TP53, p.R283C+
III:6
IV:1 renal (or adrenal?) ca 47y 47 TP53 +
IV:2
IV:3 thyroid ca 39y 44 TP53 -
IV:4 BrCa 31y 31 TP53, p.R283C+
IV:5 TP53 +
IV:6 TP53 +
V:1 TP53 +
F1995
I:1 d.30s (accident)
I:2 89
I:3 65
I:4 d.61y
II:1 70
II:2 68
II:3 61
II:4 64
II:5 BrCa 24y (l) BrCa 24y (r) d.30y
II:6 40
III:1 BrCa 30y 31 TP53, c.559+2 T>C +
III:2 glioma 24y d.27y

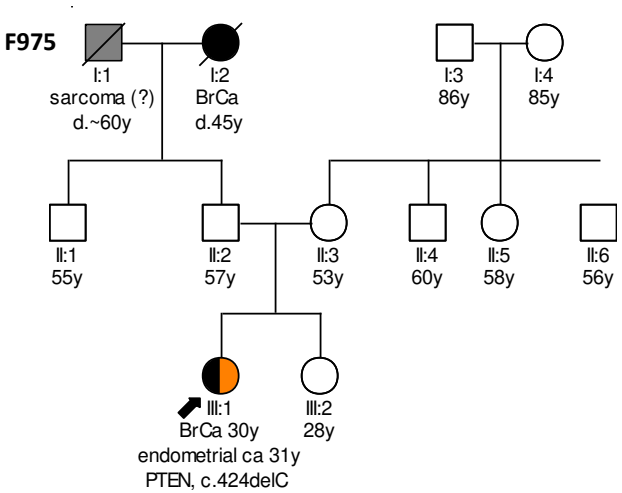
F975
I:1
sarcoma (?)
d.~60y
I:2
BrCa
d.45y
I:3
86y
I:4
85y
II:1
55y
II:2
57y
II:3
53y
II:4
60y
II:5
58y
II:6
56y
III:1
BrCa 30y
endometrial ca 31y
PTEN, c.424delC
III:2
28y

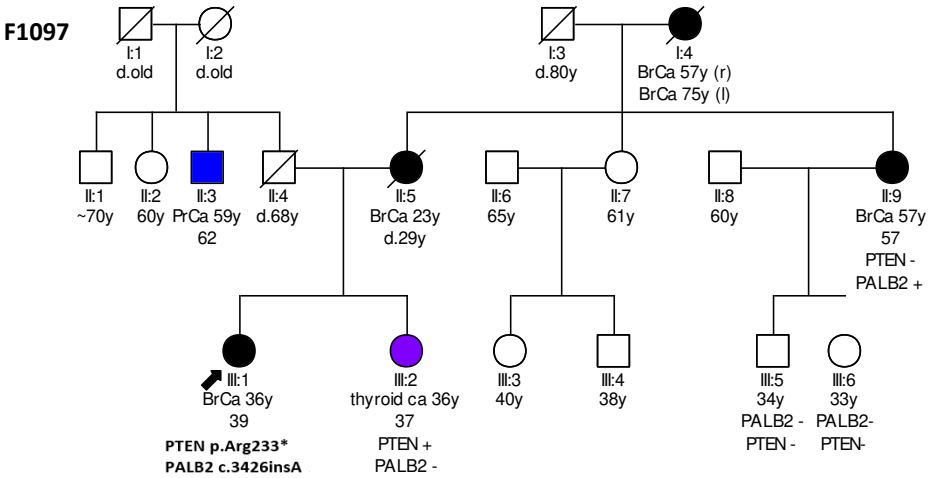
F1097
I:1
d.old
I:2
d.old
I:3
d.80y
I:4
BrCa 57y (r)
BrCa 75y (l)
II:1
~70y
II:2
60y
II:3
PrCa 59y
62
II:4
d.68y
II:5
BrCa 23y
d.29y
II:6
65y
II:7
61y
II:8
60y
II:9
BrCa 57y
57
PTEN -
PALB2 +
III:1
BrCa 36y
39
PTEN p.Arg233*
PALB2 c.3426insA
III:2
thyroid ca 36y
37
PTEN +
PALB2 -
III:3
40y
III:4
38y
III:5
34y
PALB2 -
PTEN -
III:6
33y
PALB2-
PTEN-